Aviso:
Antes de usar a balança, ler o manual cuidadosamente e guardar para uso futuro.

Guia de Segurança:
Para um bom funcionamento e precisão na medição, tenha cuidado com a operação diária e manutenção. Siga as seguintes instruções:
- Não sobrecarregue com peso acima da capacidade a balança. Isto danificará a célula de pesagem e invalidará a garantia.
- Não deixe o objeto a ser pesado pendurado na balança por muito tempo. Isto irá diminuir a exatidão e diminuir a durabilidade da célula de carga.
- Verifique clipes, pinos e parafusos regularmente. Inspecione a argola e o gancho antes de usar.
- Verifique a bateria com frequência. Quando a balança ficar sem energia, carregue a bateria com seu carregador dedicado ou substitua-a por um completo.
- Não usar a balança sob chuva ou trovoadas.
- Não tentar reparar a balança, contatar o vendedor para encaminhar para uma assistência técnica ou contatar a Walmur Instrumentos Veterinários Ltda pelo fone 51-3343.5844.

Características:
- Em conformidade com OIML R76
- Qualidade GB/T11883-2002. Certificado de qualidade ISSO9001-2000
- Célula em aço inoxidável de qualidade e encapsulamento de alumínio fundido para melhor durabilidade.
- . Interruptor de divisão, conversão de unidade, automático economia de energia, inspeção da bateria, modo inativo, definição de tara, etc.
- Gancho desmontável
- Design de controle remoto ultra vermelho. Fácil de operar na escala ou na distância. Circuito célula de carga dedicada, garante longo tempo de estabilidade.
- Bateria interna com duração de aproximadamente 65 horas. Pode ser utilizada também com 2 pilhas AA 1,5V.
- Portátil.

Especificações:

Classe de exatidão	**GB/T 11883-2002 Classe III equivalente a OIML R76**
Faixa de tara	**100% F.S.**
Auto zero	**± 50% F.S.**
Manual zero	**±4% F.S.**
Tempo de estabilização da leitura	**Até 10 segundos**
Modo de esperav/ Auto-sleep	**Após 3 segundos sem ação**
Desligamento automático	**Após 3 minutos sem ação**
Carregador	**6V 500 mAh**
Bateria Interna	**4V. 65 horas de duração**
Bateria Externa Opcional	**2 pilhas AA alcalinas ou recarregáveis**
Temperatura de operação	**-10 a 40 ºC**
Umidade de operação	**≤ 90 % a 20 ºC**

Capacidade de Resolução:
Capacidade máxima: 500 Kg / 1000 Kg
Erro: 0,2 kg / 0,5 Kg
Divisão : 2,500 / 2,000

Dimensões:

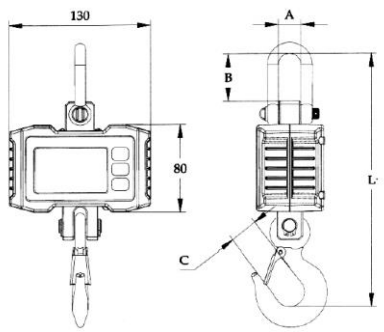

Modelo	A/mm	B/mm	C/mm	L/mm	Peso
500Kg	20	43	25	230	1.4
1000Kg	20	43	27	230	1.4

Visor e Teclas:

TECLAS	NOME	FUNÇÃO
	LIGA/DESLIGA	**Pressão curta:** Cancelar e retornar ao modo de pesagem kg Mensagem mostrado quando a unidade é kg **Pressão longa:** ligar/desligar
	TARA/ZERA	**Pressão curta:**Tara in/out; Aumentar dígito **Pressão longa:** Zero / Mover dígito
	TRAVA PESO/ TROCA UNIDADE	**Pressão curta:** Trava peso HOLD **Pressão longa:** Troca a Escala

	Indicadores
	Indicador de peso estável
	Indicador de peso zero
	Indicador de Balança c/Tara
	Indicador de Balança c/Trava
	Unidade selecionada LB
	Unidade selecionada KG
	Unidade do Usuario

Mensagem	Dica	Observação
		Detectar Peso
		Modo ocioso
	Configurar	Menu de Configuração
	Bateria	Porcentagem de duração bateria
	Fim	Salvar e sair
	Desligado	Desligar
	Sobrecarga	Sobrecarregando
	Erro	Operação Invalida

Operações:

Ligar/Desligar

Pressione a tecla Liga/Desliga por 1s para ligar a balança.
Para desligar a balança pressione a tecla Liga/desliga por 1s.

Para trocar a unidade entre LB e KG pressione a tecla HOLD/UNIT.

Para Tarar a Balança pressione a tecla TARE/ZERO.

A balança possui desligamento automático em 5 minutos caso não tenha carga ou movimento.
O desligamento automático inicia a contagem regressiva quando não há ação ou carga é estável. Qualquer pressionamento de tecla ou movimento na carga reinicia o cronômetro de contagem regressiva.

Configurações do Controle:

Botão A = Desliga a Balança.
Botão B = Troca a unidade da Balança entre KG e LB.
Botão C = Tara a Balança
Botão D = Seleciona o brilho do Display:
***Auto*=** Diminui quando não tem carga ou movimento na balança.
***OFF*=** Sem brilho
***ON*=** Brilho sempre ligado

Resolução de problemas:

Sintoma	Causa possível	Solução
Display em branco quando o botão Liga/Desliga é pressionado.	Bateria Descarregada	Carregar a bateria.
Ao apertar o botão TARE/HOLD nada acontece	Defeito no botão TARE/HOLD	Limpar o botão TARE/HOLD
Leituras instáveis	1 – balança em movimento 2 – balança está úmida 3 – sujeira na placa eletrônica	1 – estabilizar a carga na balança 2 – secar a balança 3 – limpar a placa eletrônica
O display não fica em zero quando está sem peso	1 – alimentação do sistema instável 2 – célula de carga sobrecarregada	1 – maior tempo de aquecimento 2 – deixar a balança sem peso e parada por um tempo
Erro grande na leitura do peso	1 – a balança não foi zerada corretamente antes da pesagem 2 – necessidade de re-calibração 3 – defeito na balança	1 – retire o peso e re-ligue a balança 2 – proceder com procedimento de re-calibração de posse dos pesos padrões necessários. 3 – enviar para assistência técnica.

Para dúvidas técnicas entre em contato com a Walmur pelo telefone 51-3343-5844.





Walmur Instrumentos Veterinários Ltda.

Rua Ernesto Fontoura, 231 - Bairro São Geraldo

Porto Alegre, RS - Brasil - 90230-091

E-mail: walmur@walmur.com.br

Site: walmur.com.br

Facebook: facebook.com/walmurbr

Fone/Fax +55 51 3343.5844